Security srl

Via Mandorletta 1 - 17100 Savona
Tel. 0198485238 - Fax 0198488089
ordini@securitysrl.net - www.securitysrl.net

MODULO D'ORDINE CASSONETTI ISPEZIONE DAL BASSO

CLIENTE:	DATA
RIFERIMENTO:	

REIMPOSTA IL MODULO | STAMPA IL MODULO | INVIA MODULO PER EMAIL

MODELLO Seleziona un modello

Q.TÀ	TIPO MISURE	COLORE	COIBENTAZIONE	MISURE MM														
				A	B	C	D1	D2	E	G1	G2	H	I	L	M	N	TI	TL
	Seleziona una voce	Seleziona una voce	-															
	Seleziona una voce	Seleziona una voce	-															
	Seleziona una voce	Seleziona una voce	-															
	Seleziona una voce	Seleziona una voce	-															
	Seleziona una voce	Seleziona una voce	-															
	Seleziona una voce	Seleziona una voce	-															

NOTE

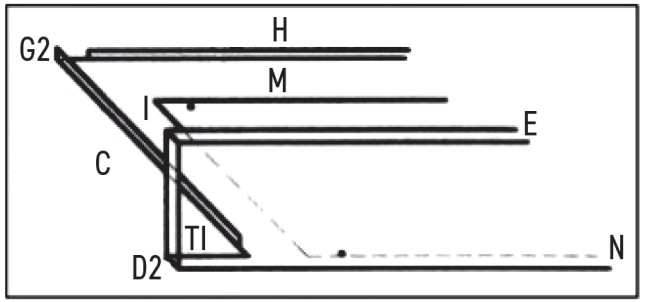

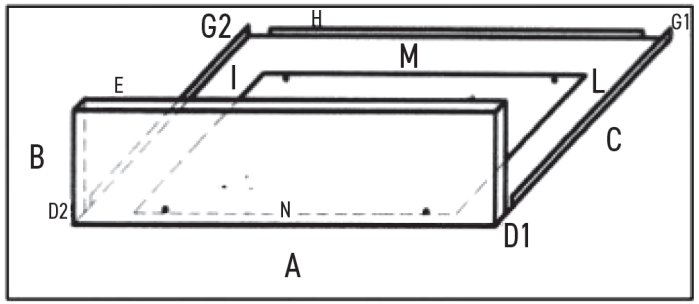

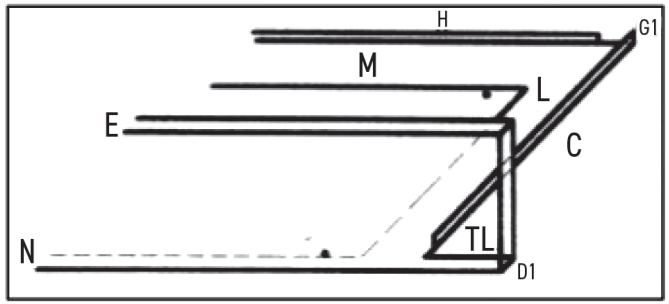

ATTENZIONE! COMPILARE UTILIZZANDO SOLO ADOBE ACROBAT READER. È POSSIBILE SCARICARLO GRATUITAMENTE AL SEGUENTE INDIRIZZO https://get.adobe.com/it/reader/