Security srl

Via Mandorletta 1 - 17100 Savona
Tel. 0198485238 - Fax 0198488089
ordini@securitysrl.net - www.securitysrl.net

MODULO D'ORDINE CASSONETTI ISPEZIONE DAL BASSO

CLIENTE:	**DATA**
RIFERIMENTO:	

Q.TÀ	TIPO MISURE		COLORE	MISURE MM														
	SOSTITUZIONE	RIVESTIMENTO		A	B	C	D1	D2	E	G1	G2	H	I	L	M	N	TI	TL
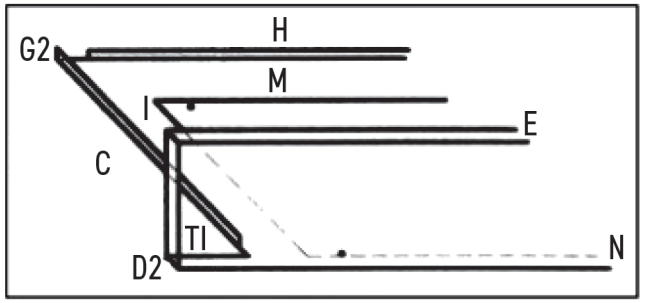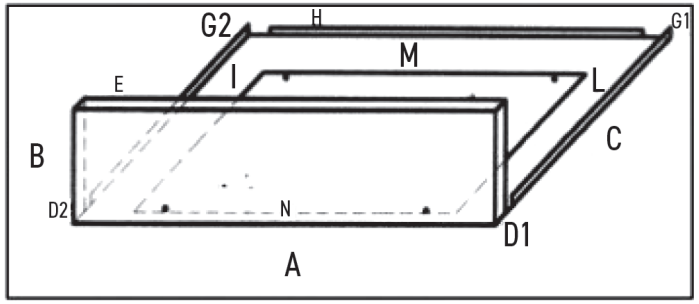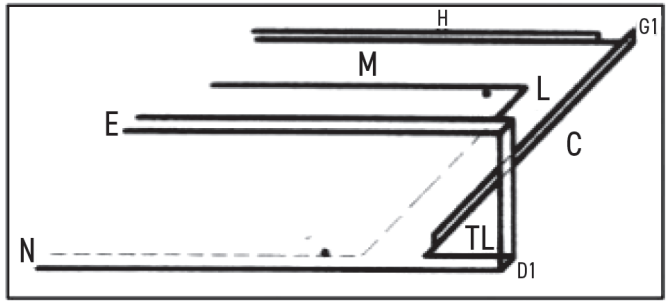
NOTE